PROJEKTI I RIAFTËSIMIT TË THEMELIT SHK. 1:100

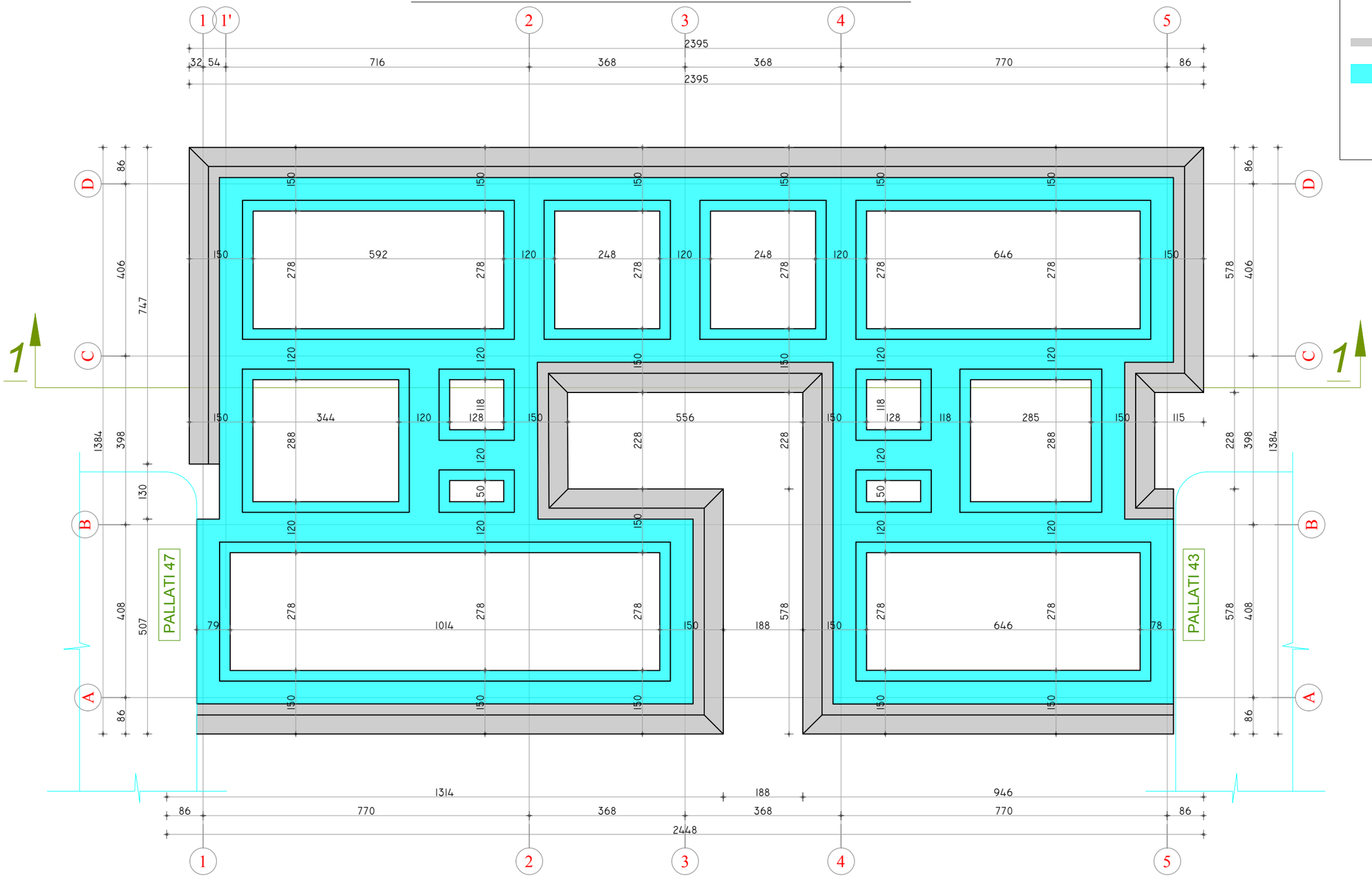

LEGJENDA

- Përforcim themeli
- Themel ekzistues

SHËNIME TEKNIKE - PUNIMET E PËRFORCIMIT/RIAFTËSIMIT:

SIPAS INSPEKTIMIT TË BËRË, JANË EVIDENTUAR ZONAT EDHE TIPET E NDËRHYRJEVE QË DO BËHEN PËR TË RIPARUAR. POR, QË RI-AFTËSIMI I STRUKTURËS TË REALIZOHET KONFORM KËRKESAVE TEKNIKE, DUHET QË GJATË PUNIMEVE TË ZHVESHJE/PASTRIMIT TË EVIDENTOHEN TË GJITHA ZONAT KU KA DËMTIME TË DUKSHME.

1. RIPARIMET E PARASHIKUARA NUK JANË VETËM NË ELEMENTË STRUKTURORË, POR EDHE NË ELEMENTË JO-STRUKTURORË. GJITHSESI, KJO NUK E HEQ ZBATUESIN E PUNIMEVE NGA PËRGJEGJËSIA PËR TË SHIKUAR ME VËMENDJE NËSE GJATË PUNIMEVE TË ZHVESHJES SË SUVASË DHE PASTRIMIT, SHIKON PLASARITJE TË THELLA E SERIOZE QË SHTRIHEN EDHE NËPËR ELEMENTË STRUKTURORË.
2. DUHET TË ZBATOHET ME KUJDES, HAP-PAS-HAPI RIPARIMI I DËMEVE, SIPAS SPECIFIKIMEVE TË SHËNIMEVE TEKNIKE.
3. NËSE GJATË PUNIMEVE TË RIPARIMIT, HASET VËSHTIRËSI APO PAQARTËSI, DUHET KONSULTUAR PROJEKTUESI.
4. NDËHYRJET DUHET TË BËHEN ME KUJDES TË VECANTË, DHE GJATË PUNIMEVE MUND TË SHFAQEN EDHE DËMTIME TË PAPARASHIKUARA, SEPSE OBJEKTI, NË DISA RASTE, NUK ËSHTË INSPEKTUAR NË SHUMICËN E APARTAMENTEVE, SI PASOJË E MOSGADISHMËRISË TË BANORËVE PËR INSPEKTIMIN E BANESAVE TË TYRE. PRANDAJ RIPARIMET E TYRE DUHET TË REALIZOHEN SIPAS FAKTIT. PARA CDO NDËRHYRJE DUHET TË KONSULTOHET ME PROJEKTUESIN.

REPUBLIKA E SHQIPËRISË BASHKIA KAVAJË	Investitor : BASHKIA KAVAJË	Autoriteti Kontraktor : BASHKIA KAVAJË	Kontraktori : "NG STRUCTURES" Sh.p.k & "ARENA MK" Sh.p.k & "INFRATECH" Sh.p.k	Emërtimi i Fletës :	Kapitulli : Projekti I Riaftësimit
	Emërtimi i Projektit :	Adresa: BASHKIA KAVAJË	Projektues :	Objekti Pallati nr.45, Rr. "Kavalioni" Projekti i Riaftësimit - Plani i Themelit	Nr. i Fletës : S-00
	"HARTIMI I PROJEKTIT TË NDËRHYRJEVE REHABILITUESE / PËRSHTATËSE, TË NEVOJSHME PËR RIKTHIMIN E STRUKTURËS SË OBJEKTEVE QË JANË KLASIFIKUAR SI OBJEKTE ME DËMTIME TË MËDHA STRUKTURORE OSE DËME TË RËNDA JO STRUKTURORE, NË BASHKINË KAVAJË"		"NG STRUCTURES" Sh.p.k "ARENA MK" Sh.p.k "INFRATECH" Sh.p.k	Shkalla e Vizatimit : Sh 1: 100 — Formati i Vizatimit : A3	Data : 2021

IMPLEMENTIMI I SISTEMIT KAPOT (FASADA E JASHTME)

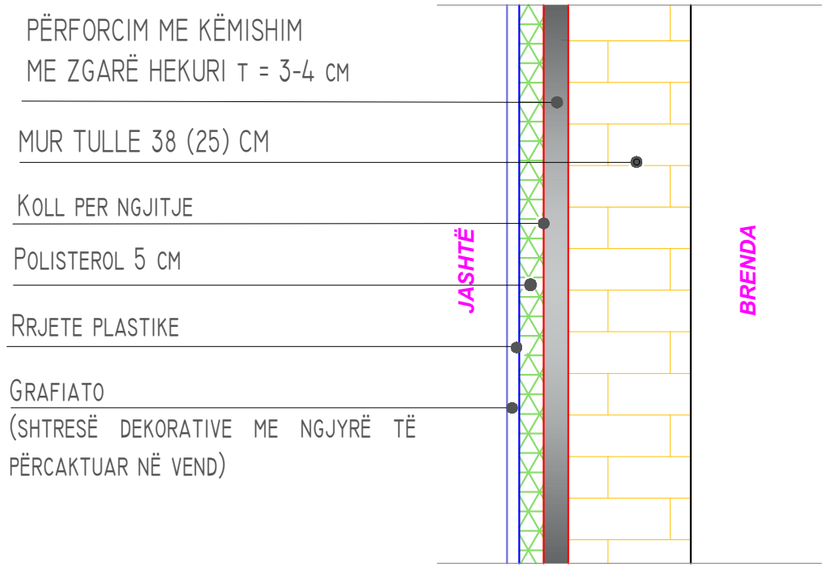

PRERJE

IMPLEMENTIMI I SISTEMIT KAPOTË

SHËNIME TEKNIKE PËR PËRFORCIMIN E MUREVE ME RRJET FRCM.

1. IMPLEMENTIMI I SISTEMIT KAPOTË DO TË BËHET NË FASADËN E JASHTME.
2. NË FASADË DO TË KETË PJESË QË NUK KANË NEVOJË PËR VESHJE ME POLISTEROL. ATO PJESË DO TË SUVATOHEN DHE TRAJTOHEN ME GRAFIATO. GRAFIATO DO TË JETË AKRILIKE ME KOVA, ME NGJYRË SIPAS PROJEKTIT.

DETAJI I SHTRESAVE TË TARRACËS

Shtrese lluster cimento 1:2, t = 2cm
Hidroizolim me emulsion bitumi dhe 2 shtrese katrama
Shtrese lluster cimento 1:2, t = 2-4cm
Termoizolim me Polisterol 10cm
Solete Ekzistuese

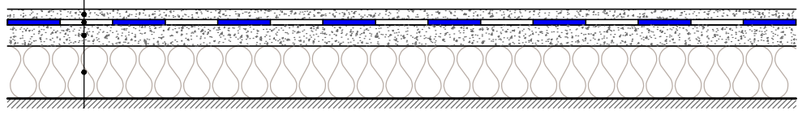

Shenime Teknike :

-Termoizolimi i Tarraces do te Realizohet me Polisterol 10cm
-Nivelimi i Tarraces do te Realizohet me nje shtrese Lluster Cimento deri ne 4cm
-Ulluqet e Shkarkimit Vertikale do te realizohen me Ø100mm Xingat
-Kasetat e Shkarkimit me Llamarine Xingat
-Pjerresia e Tarraces (shtreses niveluese) 0.2%-0.5%

SHËNIME TEKNIKE - PUNIMET E PËRFORCIMIT/RIAFTËSIMIT:
SIPAS INSPEKTIMIT TË BËRË, JANË EVIDENTUAR ZONAT EDHE TIPET E NDËRHYRJEVE QË DO BËHEN PËR TË RIPARUAR. POR, QË RI-AFTËSIMI I STRUKTURËS TË REALIZOHET KONFORM KËRKESAVE TEKNIKE, DUHET QË GJATË PUNIMEVE TË ZHVESHJE/PASTRIMIT TË EVIDENTOHEN TË GJITHA ZONAT KU KA DËMTIME TË DUKSHME.

1. RIPARIMET E PARASHIKUARA NUK JANË VETËM NË ELEMENTË STRUKTURORË, POR EDHE NË ELEMENTË JO-STRUKTURORË. GJITHSESI, KJO NUK E HEQ ZBATUESIN E PUNIMEVE NGA PËRGJEGJËSIA PËR TË SHIKUAR ME VËMENDJE NËSE GJATË PUNIMEVE TË ZHVESHJES SË SUVASË DHE PASTRIMIT, SHIKON PLASARITJE TË THELLA E SERIOZE QË SHTRIHEN EDHE NËPËR ELEMENTË STRUKTURORË.
2. DUHET TË ZBATOHET ME KUJDES, HAP-PAS-HAPI RIPARIMI I DËMEVE, SIPAS SPECIFIKIMEVE TË SHËNIMEVE TEKNIKE.
3. NËSE GJATË PUNIMEVE TË RIPARIMIT, HASET VËSHTIRËSI APO PAQARTËSI, DUHET KONSULTUAR PROJEKTUESI.
4. NDËHYRJET DUHET TË BËHEN ME KUJDES TË VECANTË, DHE GJATË PUNIMEVE MUND TË SHFAQEN EDHE DËMTIME TË PAPARASHIKUARA, SEPSE OBJEKTI, NË DISA RASTE, NUK ËSHTË INSPEKTUAR NË SHUMICËN E APARTAMENTEVE, SI PASOJË E MOSGADISHMËRISË TË BANORËVE PËR INSPEKTIMIN E BANESAVE TË TYRE. PRANDAJ RIPARIMET E TYRE DUHET TË REALIZOHEN SIPAS FAKTIT. PARA CDO NDËRHYRJE DUHET TË KONSULTOHET ME PROJEKTUESIN.

REPUBLIKA E SHQIPËRISË BASHKIA KAVAJË	Investitor : BASHKIA KAVAJË	Autoriteti Kontraktor : BASHKIA KAVAJË	Kontraktori : "NG STRUCTURES" Sh.p.k & "ARENA MK" Sh.p.k & "INFRATECH" Sh.p.k	Emërtimi i Fletës :	Kapitulli :	Projekti I Riaftësimit
	Emërtimi i Projektit :	Adresa: BASHKIA KAVAJË	Projektues :	Objekti Pallati nr.45, Rr. "Kavalioni" Detaje retrofiti	Nr. i Fletës :	
	"HARTIMI I PROJEKTIT TË NDËRHYRJEVE REHABILITUESE / PËRSHTATËSE, TË NEVOJSHME PËR RIKTHIMIN E STRUKTURËS SË OBJEKTEVE QË JANË KLASIFIKUAR SI OBJEKTE ME DËMTIME TË MËDHA STRUKTURORE OSE DËME TË RËNDA JO STRUKTURORE, NË BASHKINË KAVAJË"		"NG STRUCTURES" Sh.p.k "ARENA MK" Sh.p.k "INFRATECH" Sh.p.k	Shkalla e Vizatimit : Sh 1: 100 / Formati i Vizatimit : A3	R-02 Data :	2021

DETAJ PERFORCIMI I THEMELIT

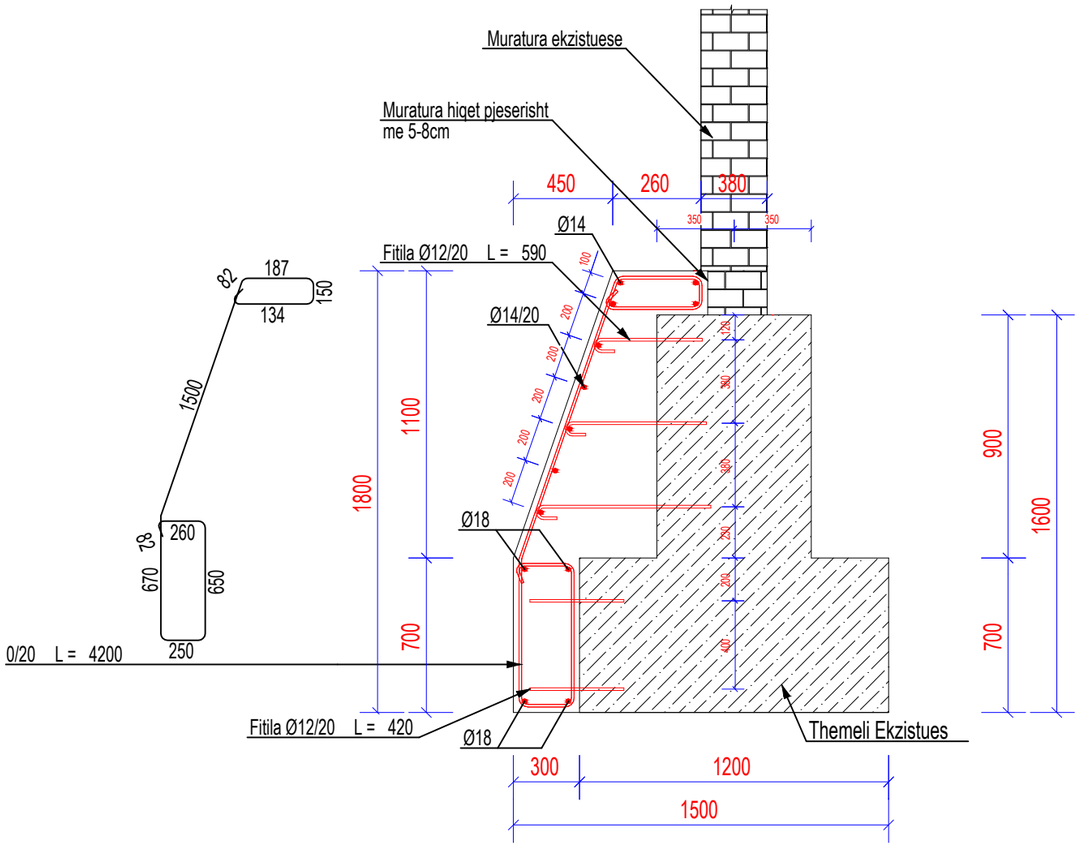

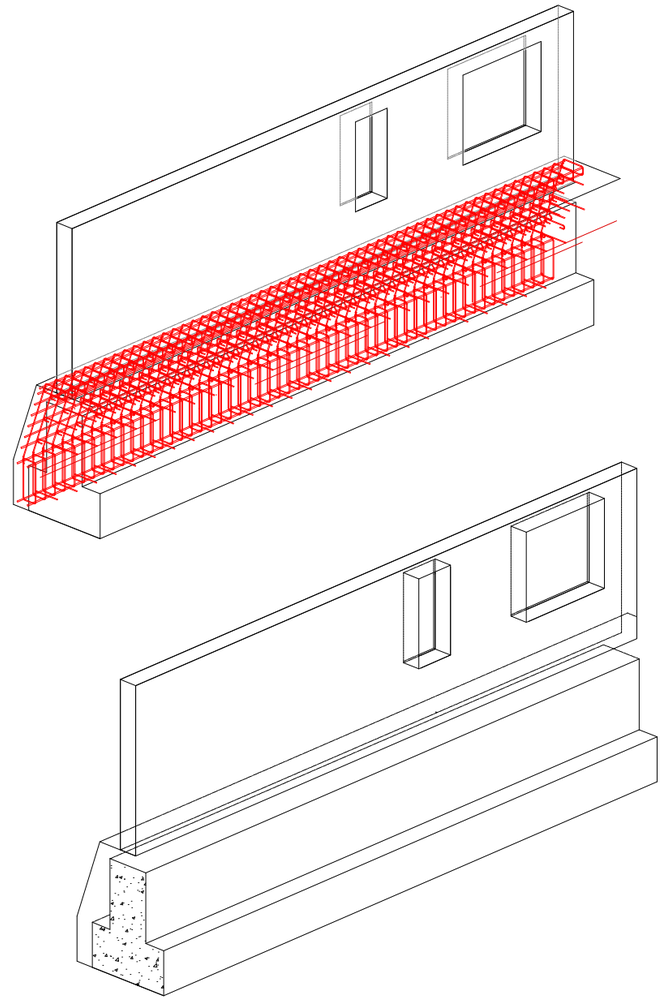

SHËNIME TEKNIKE - PUNIMET E PËRFORCIMIT/RIAFTËSIMIT:
SIPAS INSPEKTIMIT TË BËRË, JANË EVIDENTUAR ZONAT EDHE TIPET E NDËRHYRJEVE QË DO BËHEN PËR TË RIPARUAR. POR, QË RI-AFTËSIMI I STRUKTURËS TË REALIZOHET KONFORM KËRKESAVE TEKNIKE, DUHET QË GJATË PUNIMEVE TË ZHVESHJE/PASTRIMIT TË EVIDENTOHEN TË GJITHA ZONAT KU KA DËMTIME TË DUKSHME.

1. RIPARIMET E PARASHIKUARA NUK JANË VETËM NË ELEMENTË STRUKTURORË, POR EDHE NË ELEMENTË JO-STRUKTURORË. GJITHSESI, KJO NUK E HEQ ZBATUESIN E PUNIMEVE NGA PËRGJEGJËSIA PËR TË SHIKUAR ME VËMENDJE NËSE GJATË PUNIMEVE TË ZHVESHJES SË SUVASË DHE PASTRIMIT, SHIKON PLASARITJE TË THELLA E SERIOZE QË SHTRIHEN EDHE NËPËR ELEMENTË STRUKTURORË.
2. DUHET TË ZBATOHET ME KUJDES, HAP-PAS-HAPI RIPARIMI I DËMEVE, SIPAS SPECIFIKIMEVE TË SHËNIMEVE TEKNIKE.
3. NËSE GJATË PUNIMEVE TË RIPARIMIT, HASET VËSHTIRËSI APO PAQARTËSI, DUHET KONSULTUAR PROJEKTUESI.
4. NDËHYRJET DUHET TË BËHEN ME KUJDES TË VECANTË, DHE GJATË PUNIMEVE MUND TË SHFAQEN EDHE DËMTIME TË PAPARASHIKUARA, SEPSE OBJEKTI, NË DISA RASTE, NUK ËSHTË INSPEKTUAR NË SHUMICËN E APARTAMENTEVE, SI PASOJË E MOSGADISHMËRISË TË BANORËVE PËR INSPEKTIMIN E BANESAVE TË TYRE. PRANDAJ RIPARIMET E TYRE DUHET TË REALIZOHEN SIPAS FAKTIT. PARA CDO NDËRHYRJE DUHET TË KONSULTOHET ME PROJEKTUESIN.

REPUBLIKA E SHQIPËRISË BASHKIA KAVAJË	Investitor : BASHKIA KAVAJË	Autoriteti Kontraktor : BASHKIA KAVAJË	Kontraktori : "NG STRUCTURES" Sh.p.k & "ARENA MK" Sh.p.k & "INFRATECH" Sh.p.k	Emërtimi i Fletës :	Kapitulli : / Projekti I Riaftësimit
	Emërtimi i Projektit :	Adresa: BASHKIA KAVAJË	Projektues :	Objekti Pallati nr.45, Rr. "Kavalioni" Detaje retrofiti	Nr. i Fletës : R-02
	"HARTIMI I PROJEKTIT TË NDËRHYRJEVE REHABILITUESE / PËRSHTATËSE, TË NEVOJSHME PËR RIKTHIMIN E STRUKTURËS SË OBJEKTEVE QË JANË KLASIFIKUAR SI OBJEKTE ME DËMTIME TË MËDHA STRUKTURORE OSE DËME TË RËNDA JO STRUKTURORE, NË BASHKINË KAVAJË"		"NG STRUCTURES" Sh.p.k "ARENA MK" Sh.p.k "INFRATECH" Sh.p.k	Shkalla e Vizatimit : Sh 1: 100 / Formati i Vizatimit : A3	Data : 2021